BC-LRH-350,0 2SG (FL 3 1/8"-FLV 3 1/8") (HPR350)

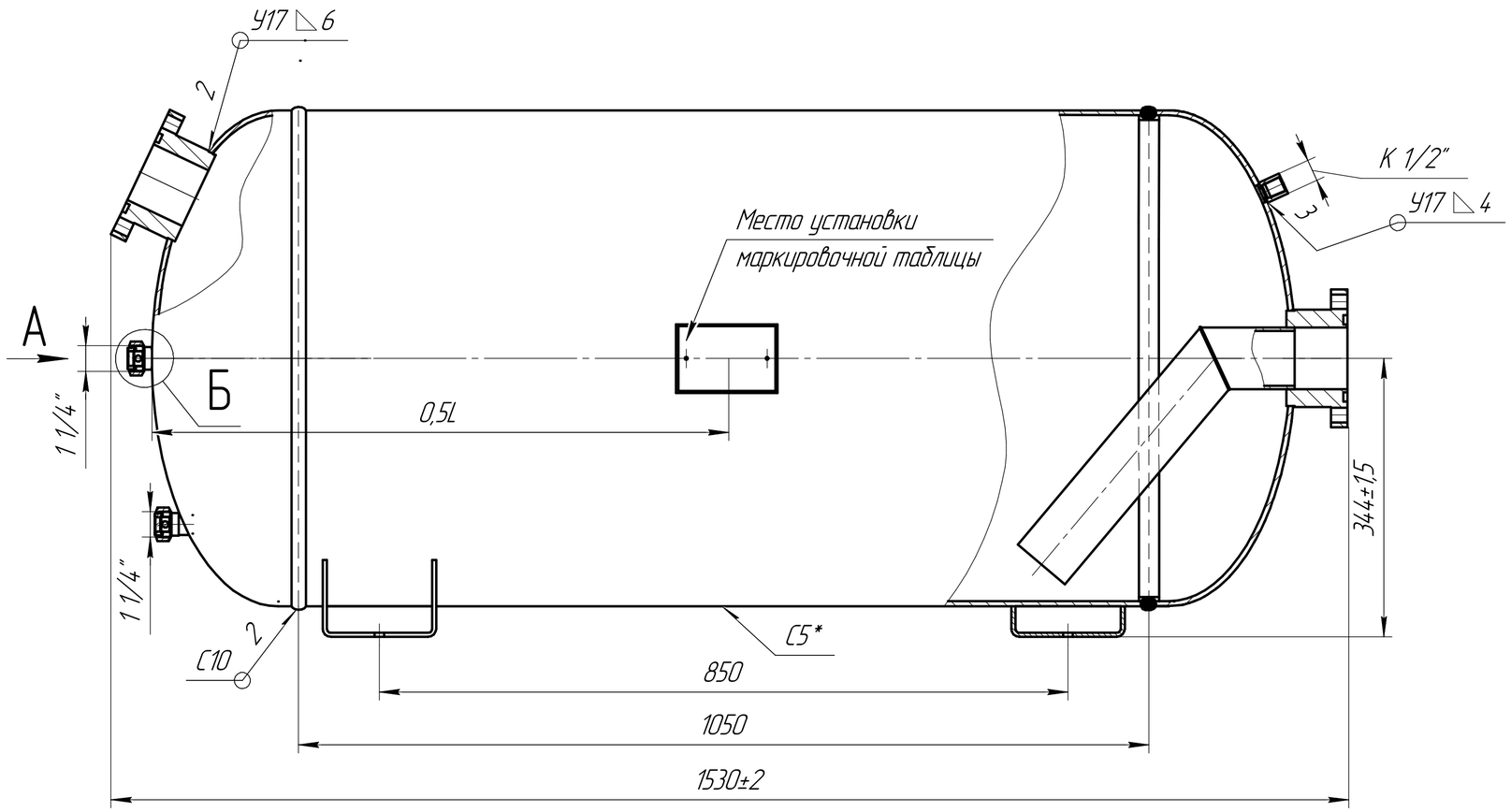

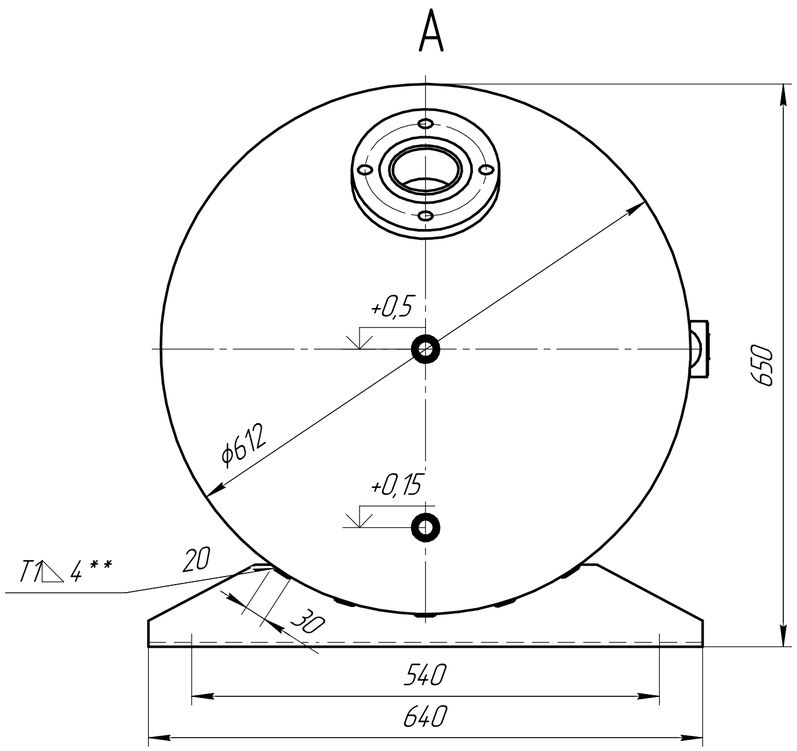

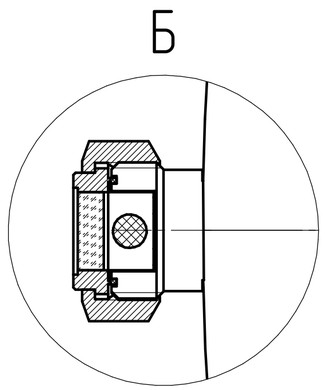

Техническая характеристика

1. Рабочее давление МПа (кгс/см^2)	2,8 (28)
2. Расчетное давление МПа (кгс/см^2)	2,8 (28)
3. Пробное давление МПа (кгс/см^2)	3,6 (36)
4. Расчетная температура стенки °С	+ 60
5. Минимально допустимая отрицательная температура стенки, находящаяся под давлением °С	– 10
6. Характеристика рабочей среды (по ГОСТ 12.1.007–76), класс	IV малоопасный
7. Группа сосуда (по ГОСТ Р 52630–2012)	3
8. Срок службы лет, не менее	8
9. Внутренний объем, л	350

Технические требования

1. Сварные швы по ГОСТ 16037–80. Проволока Св. 08 Г2С ГОСТ 2246–70. Сварку производить по РД 26–17–051–85
2. В сварных соединениях не допускаются:
2.1 Трещины всех видов и направлений, в том числе микротрещины
2.2 Свищи и пористость поверхности шва, и подрезы
2.3 Непровары расположенные в сечении сварного соединения
2.4 Поры, шлаковые и вольфрамовые включения выявленные при дефектоскопии
2.5 Наплывы, прожоги и не заплавленные кратеры
3. На поверхностях деталей не допускаются брызги металла от сварки
4. При сборке заусенцы удалить, острые кромки притупить
5. На поверхности обечайки и днищ не допускаются риски, забоины, царапины, раковины и другие дефекты величиной более 10% от толщины стенки
6. Ресивер испытать на прочность давлением жидкости $P_{исп}$ 3,6 МПа (36 кгс/см^2) в течении 30 мин / давлением воздуха $P_{исп}$ 3,4 МПа (34 кгс/см^2) в течении 15 мин. Падение давления и деформация сосуда не допускаются
7. Покрытие – полиэфирная порошковая краска. Цвет согласно
8. пожеланиям заказчика
9. *Размеры для справок
10. ** Варить прихватами
11. Все патрубки и фланцы заглушить транспортировочными заглушками

					BC-LRH-350,0 2SG (FL 3 1/8"-FLV 3 1/8") (HPR350)			
Изм.	Лист	№ докум.	Подп.	Дата	Ресивер Сборочный чертеж	Лит.	Масса	Масштаб
Разраб.							164	1:5
Пров.						Лист	Листов 1	
Т.контр.								
Гл. инж.						TM Becool		
Н.контр.								
Утв.								

Перв. примен. | Справ. № | Подп. и дата | Инв. № дубл. | Взам. инв. № | Подп. и дата | Инв. № подл.

Копировал | Формат А2